# SIRIUS

# Einzelteile
*single components*

Glasplattenhalterung mit Öse
*glass panel mount with eye link*

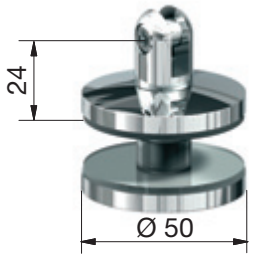


Glasplattenhalterung mit Gabel
*glass panel mount with fork*

Zugstange
*tension rod*

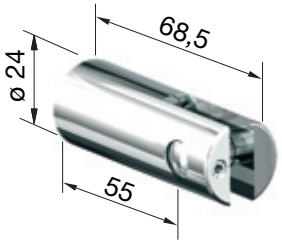


Wandbefestigung
*wall mount*

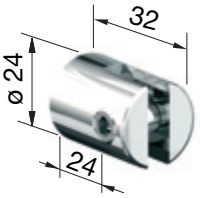


Wand-Stangeverbindung
*wall rod connection*

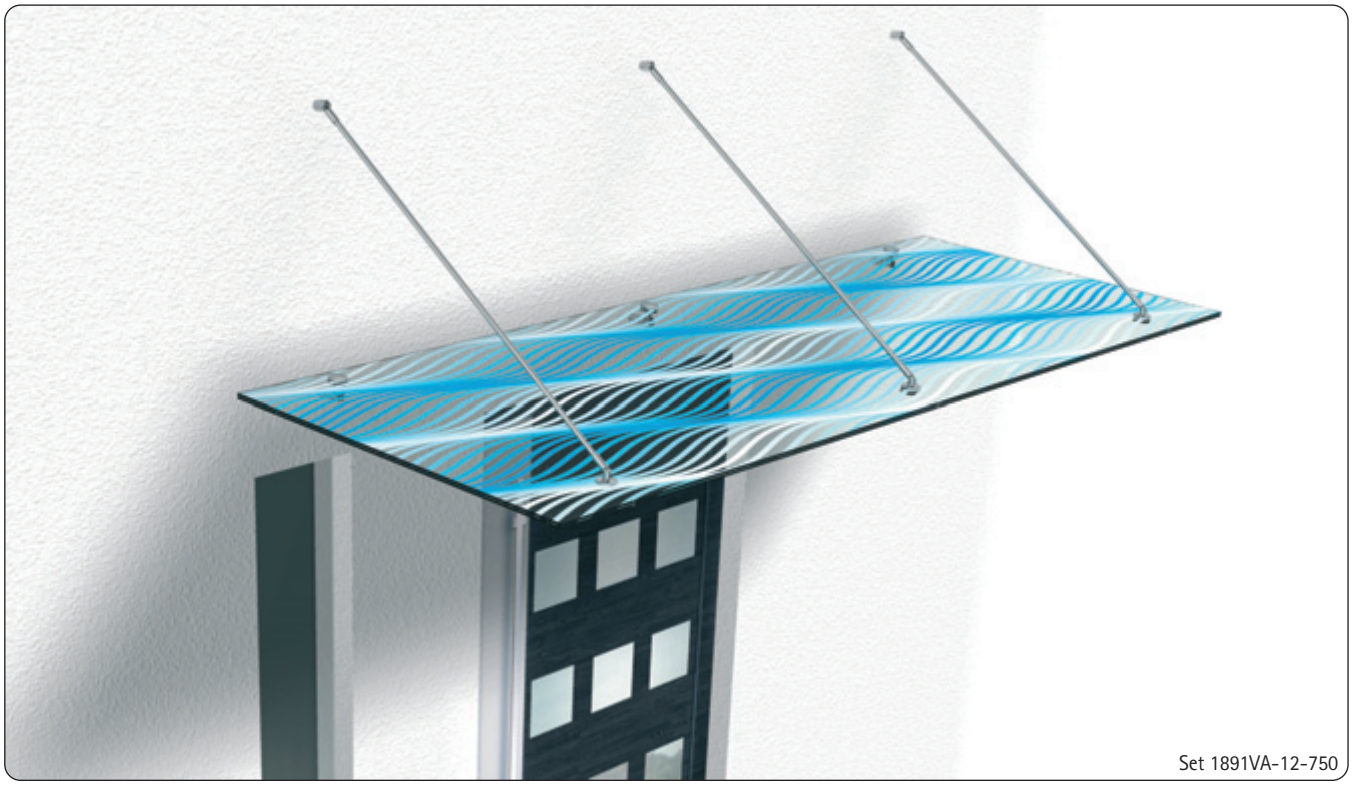

Set 1891VA-12-750

# Technische Informationen
## *Technical information*

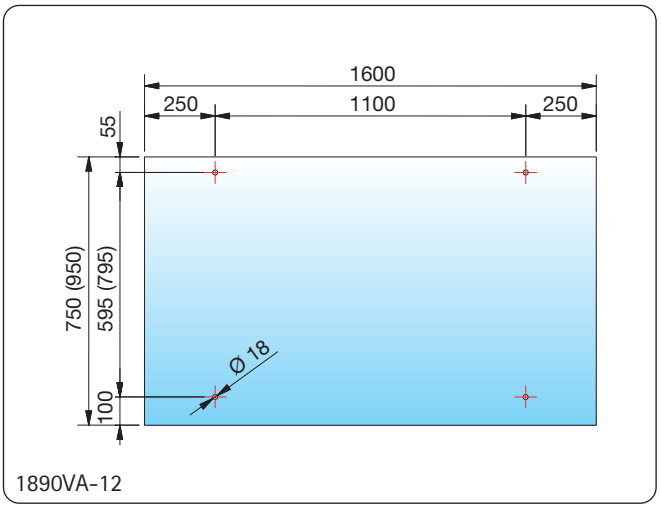


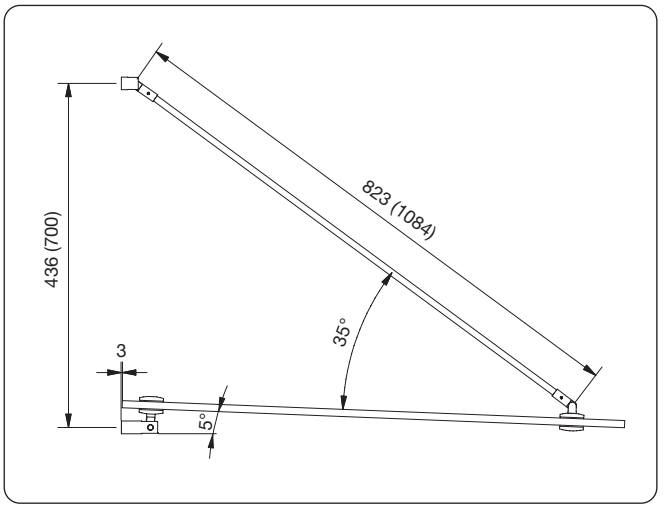


| Artikel-Nr. *article-no.* | Material *material* | Artikelbezeichnung *article name* | maximale Maße *maximum Dimensions* | Glasdicke *glass thickness* |
|---|---|---|---|---|
| 1890VA-12-750 | | 2er Set Vordach, fixe Zugstangen<br>2 rod set canopy, fix tension rods | max 1600 x 750 mm | 13,52 mm |
| 1890VA-12-950 | | | max 1600 x 950 mm | |
| 1890VA4-12-950 | VA4 | | | |
| 1891VA-12-750 | | 3er Set Vordach, fixe Zugstangen<br>3 rod set canopy, fix tension rods | max 2700 x 750 mm | 13,52 mm |
| 1891VA-12-950 | | | max 2700 x 950 mm | |
| 1891VA4-12-950 | VA4 | | | |
| 1890-3GLAS-VSG12 | Glas/ *glass* | für Set/ *for set* 1890VA-12-950 | 1600 x 950 mm | 13,52 mm |

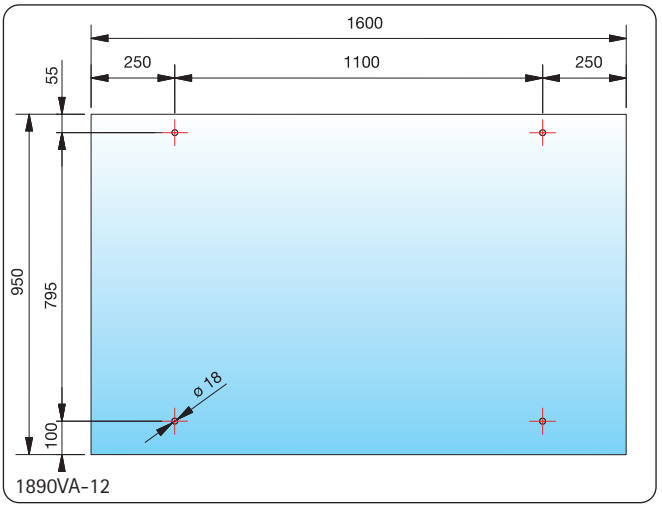


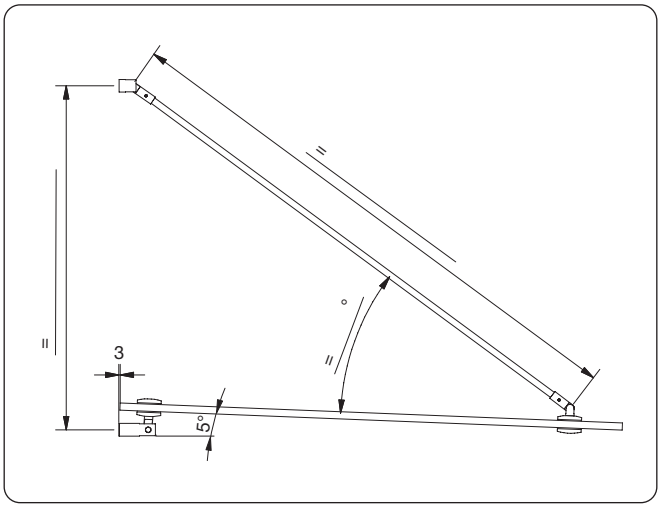


| Artikel-Nr. *article-no.* | Artikelbezeichnung *article name* | Set | maximale Maße *maximum dimensions* | Glasdicke *glass thickness* |
|---|---|---|---|---|
| 1890VA-12 | Vordach Set, variable Zugstangen<br>*Canopy set, variable tension rods* | 2er Set | max 1600 x 950 mm | 13,52 mm |
| 1891VA-12 | | 3er Set | max 2700 x 950 mm | |

Art.-Nr. P14-05-20 Stand: Februar 2012
Die Angaben basieren auf dem derzeitigem Stand der Technik. Änderungen sind uns vorbehalten.
*The information is based on the present state-of-art, subject to technical modifications.*

# Montageanleitung
# Beschlagsset 1890VA/1891VA

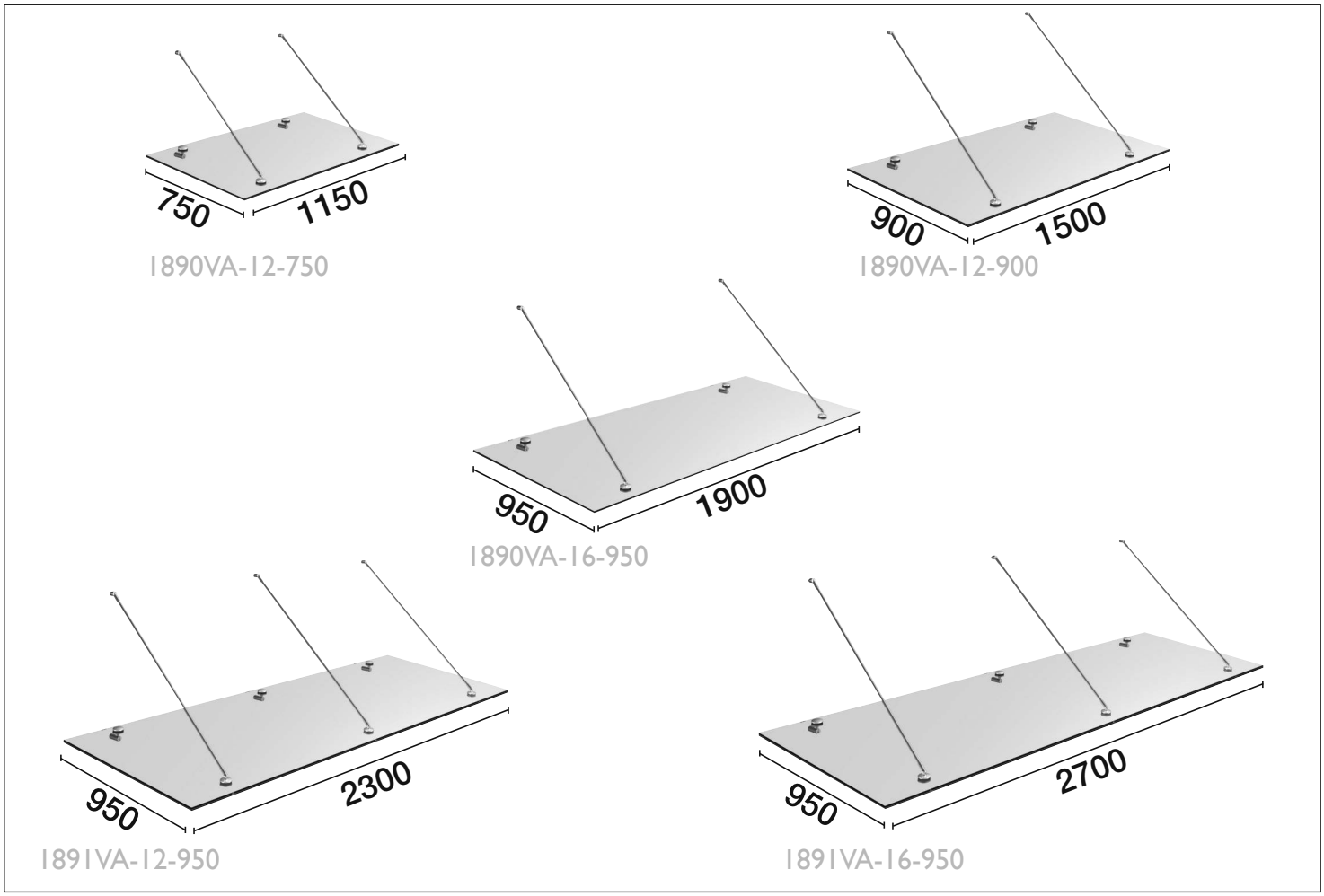

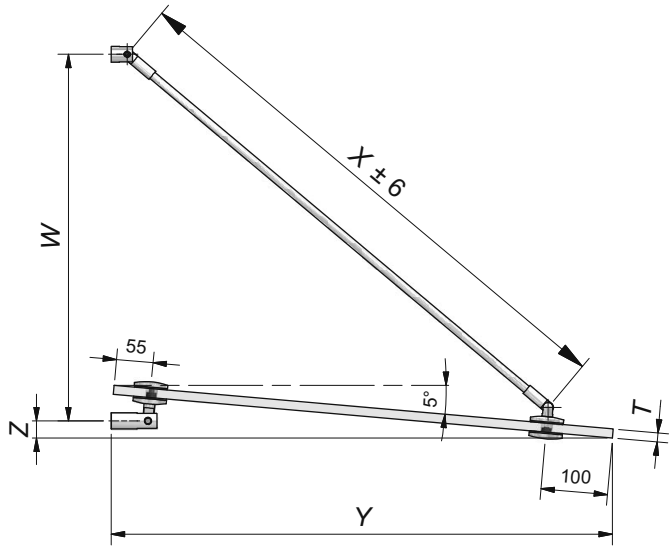


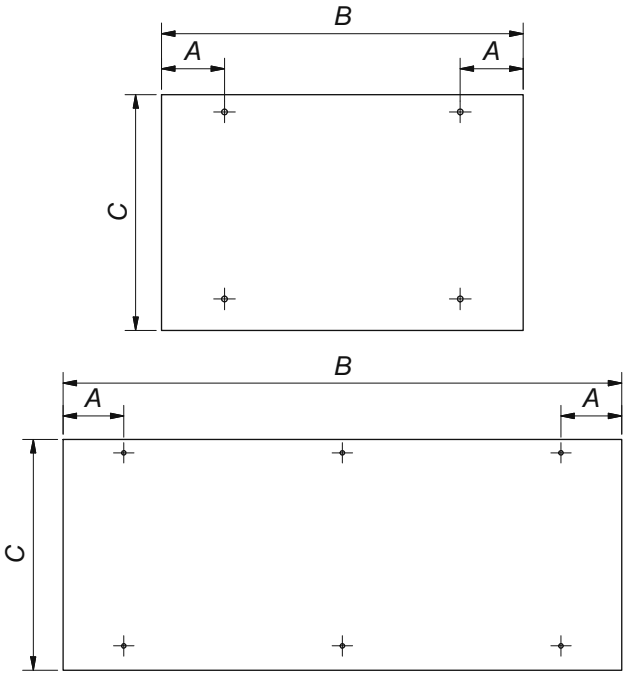


Wichtige Maße Vordächer 1890VA/1891VA

| | 1890VA-12-750 | 1890VA-12-900 | 1890VA-16-950 | 1891VA-12-950 | 1891VA-16-950 |
|---|---|---|---|---|---|
| Maß T | 13,52 | 13,52 | 17,52 | 13,52 | 17,52 |
| Maß W | 549 | 661 | 700 | 700 | 700 |
| Maß X | 822 | 1018 | 1085 | 1085 | 1085 |
| Maß Y | 752 | 901 | 951 | 951 | 951 |
| Maß Z | 26 | 39 | 43 | 43 | 43 |
| α Dachneigung | 5° | 5° | 5° | 5° | 5° |
| Maß A | 200 | 200 | 250 | 250 | 250 |
| Maß B | 1150 | 1500 | 1900 | 2300 | 2700 |
| Maß C | 750 | 900 | 950 | 950 | 950 |

(alle Angaben in mm)

benötigtes Werkzeug (nicht im Lieferumfang enthalten!!!):

- 2 mm
- 2,5 mm
- 4 mm
- 5 mm

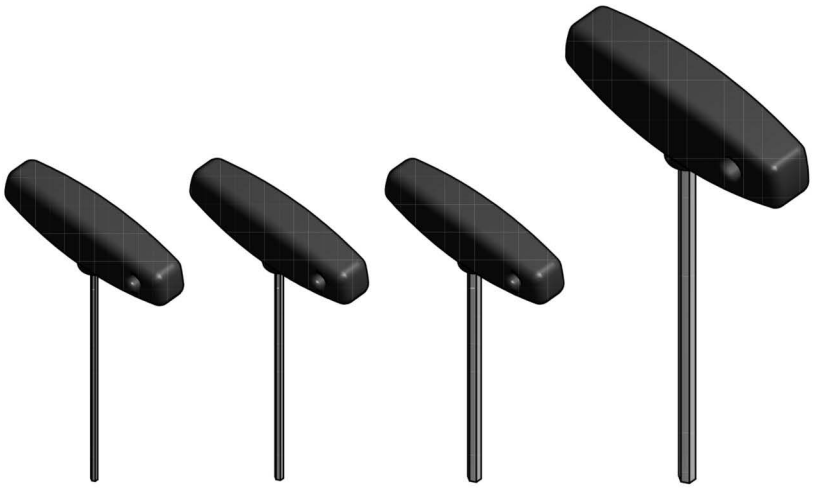

Verpackungsinhalt:

2x o. 3x

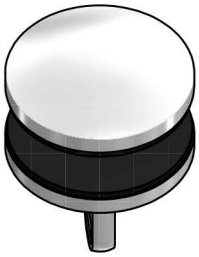

2x o. 3x

2x o. 3x

2x o. 3x

2x o. 3x

1x
VSG 12 o.
VSG 16

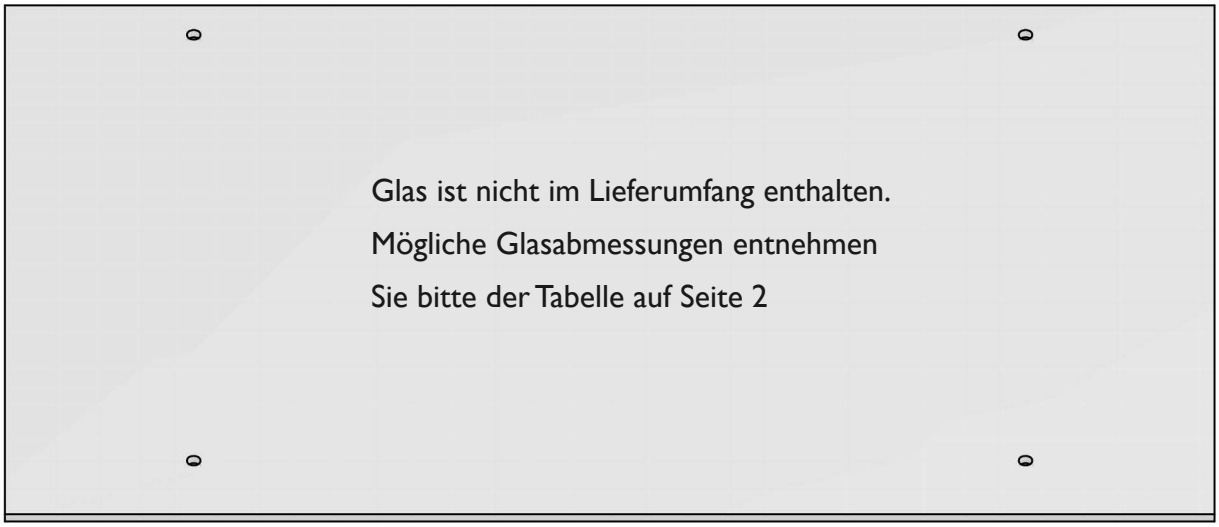

Anbringen der Untergrundbefestigung

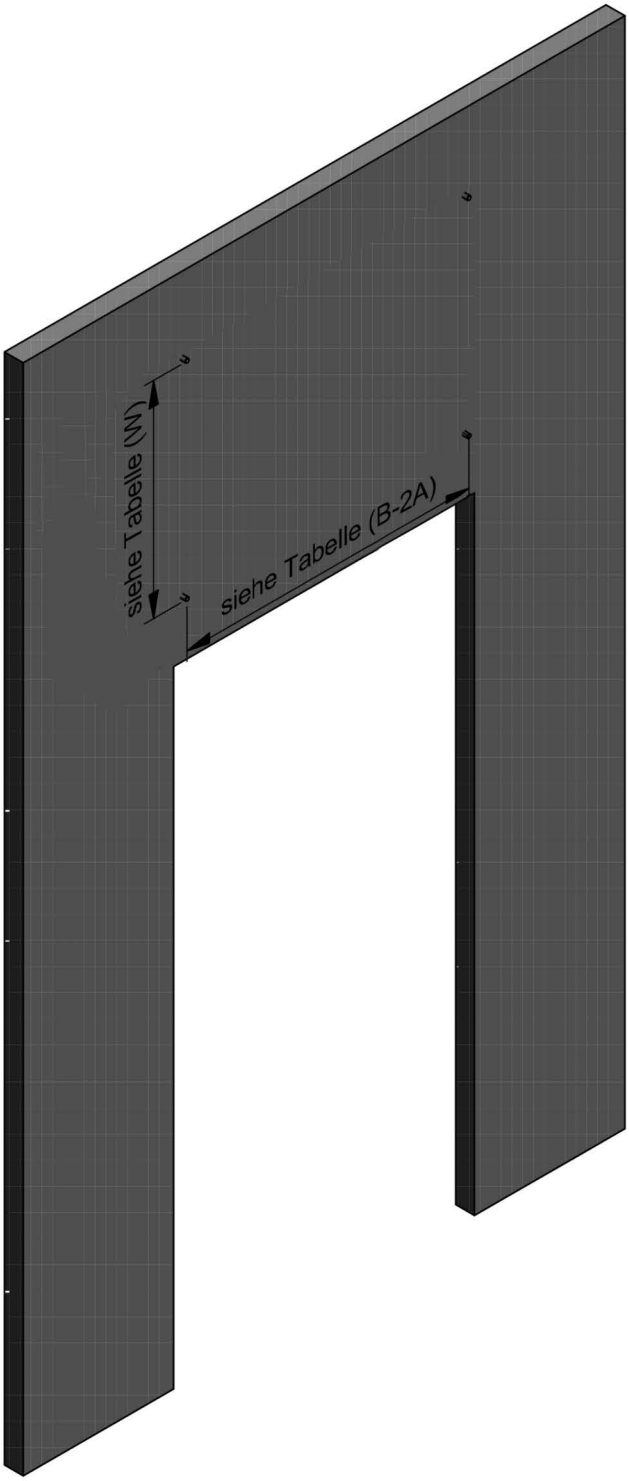


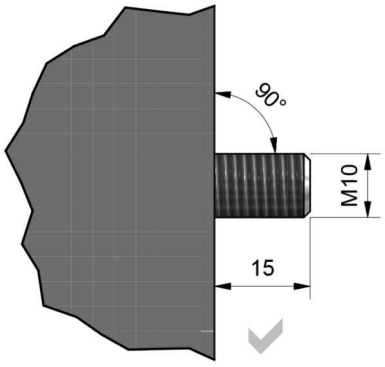


Die Gewindestangen M10 nach obiger Zeichnung in der Wand verankern.
Bitte wählen Sie die Art der Befestigung entsprechend der Belastbarkeit des Untergrundes und den zu erwartenden örtlichen Belastungen Schneelast/Windlast.

Anbringen der Wandbefestigung

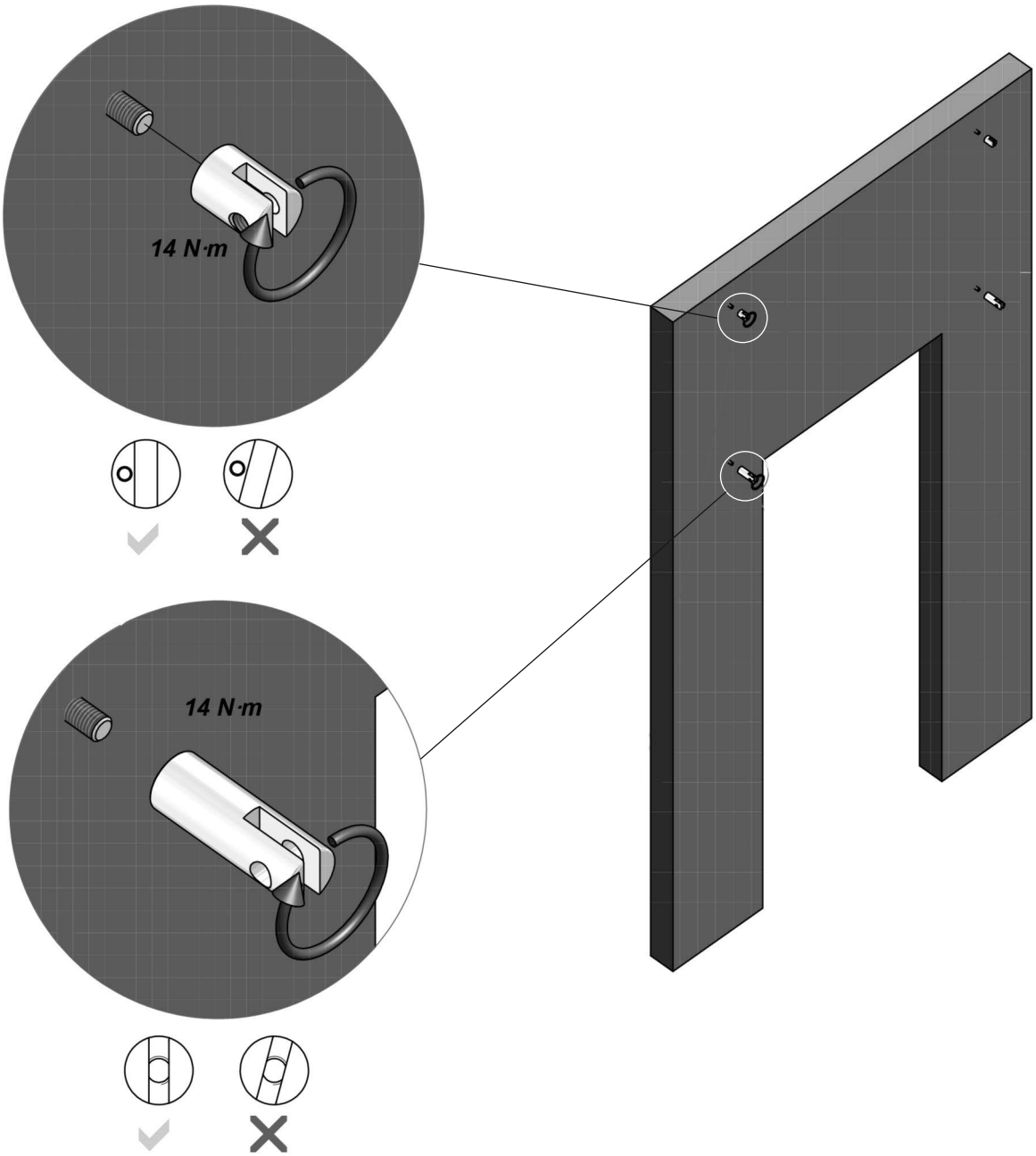


Montieren Sie die Wandgabelbefestigungen an den vormontierten Gewindestangen (M10). Achten Sie auf eine vertikale Ausrichtung der Gabelbefestigungen untereinander, hierbei sollte sich die Aussparung der Gabel parallel zur kurzen Glasseite befinden (siehe Bild).

Montage der Punkthalter

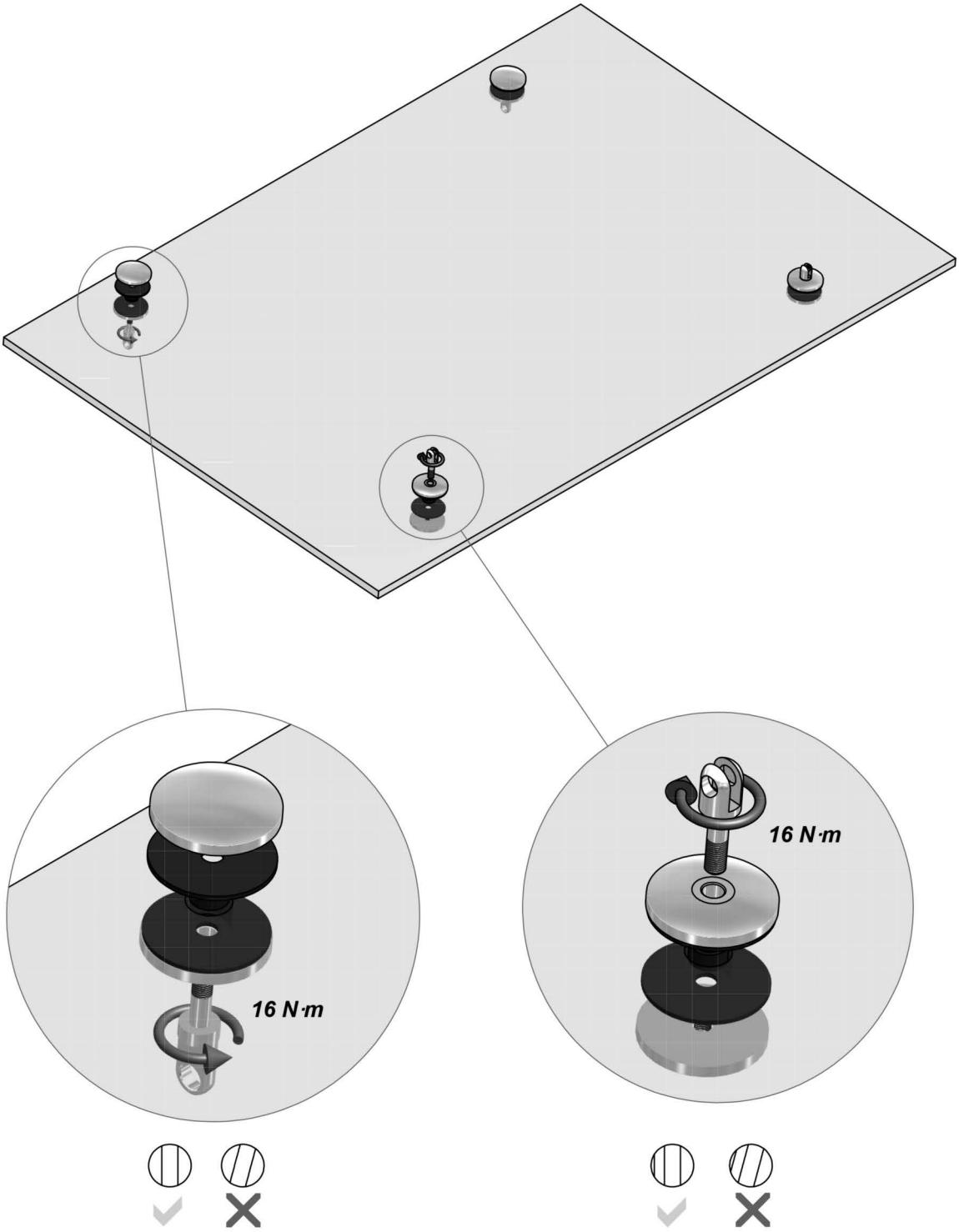

Einstellen der Zugstangen

Die Zugstangenlänge kann über das vorhandene Rechts- und Linksgewinde der Zugstange angepasst werden. Drehen Sie hierzu die montierten Ösen jeweils in die benötigte Richtung. Achten Sie darauf, das bei allen Ösenverbindungen eine ausreichende Gewindetiefe vorhanden bleibt.

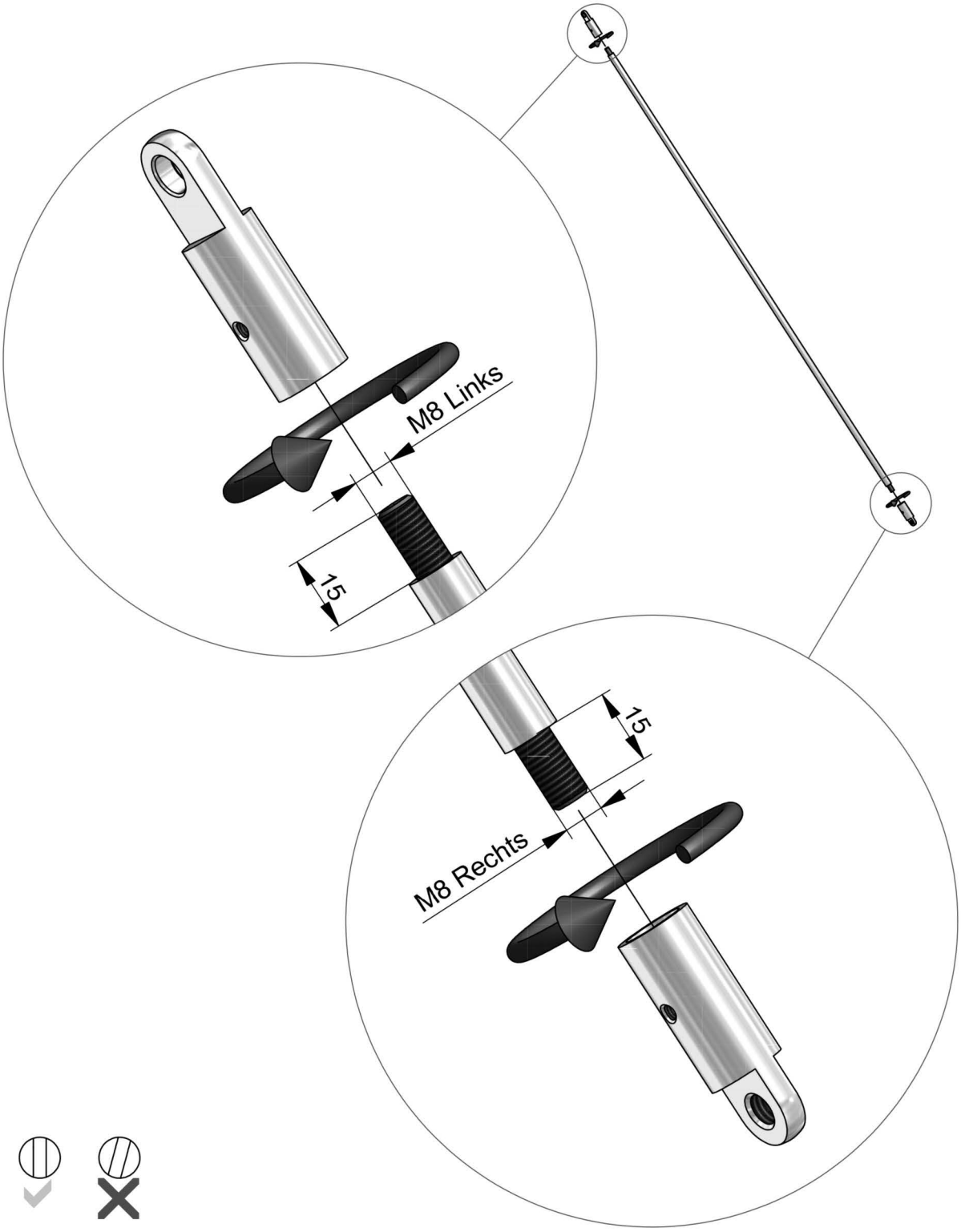

Einhängen der Glasscheibe

Das Glas wird mit den vormontierten Punkthaltern in die Wandgabelbefestigungen eingehangen. Achten Sie bitte darauf, dass das Glas nicht an die Wand anschlägt und beschädigt wird. Der Punkthalter wird über einen Zylinderstift gehalten und mittels Madenschraube gegen Herausfallen gesichert. (siehe Detail)

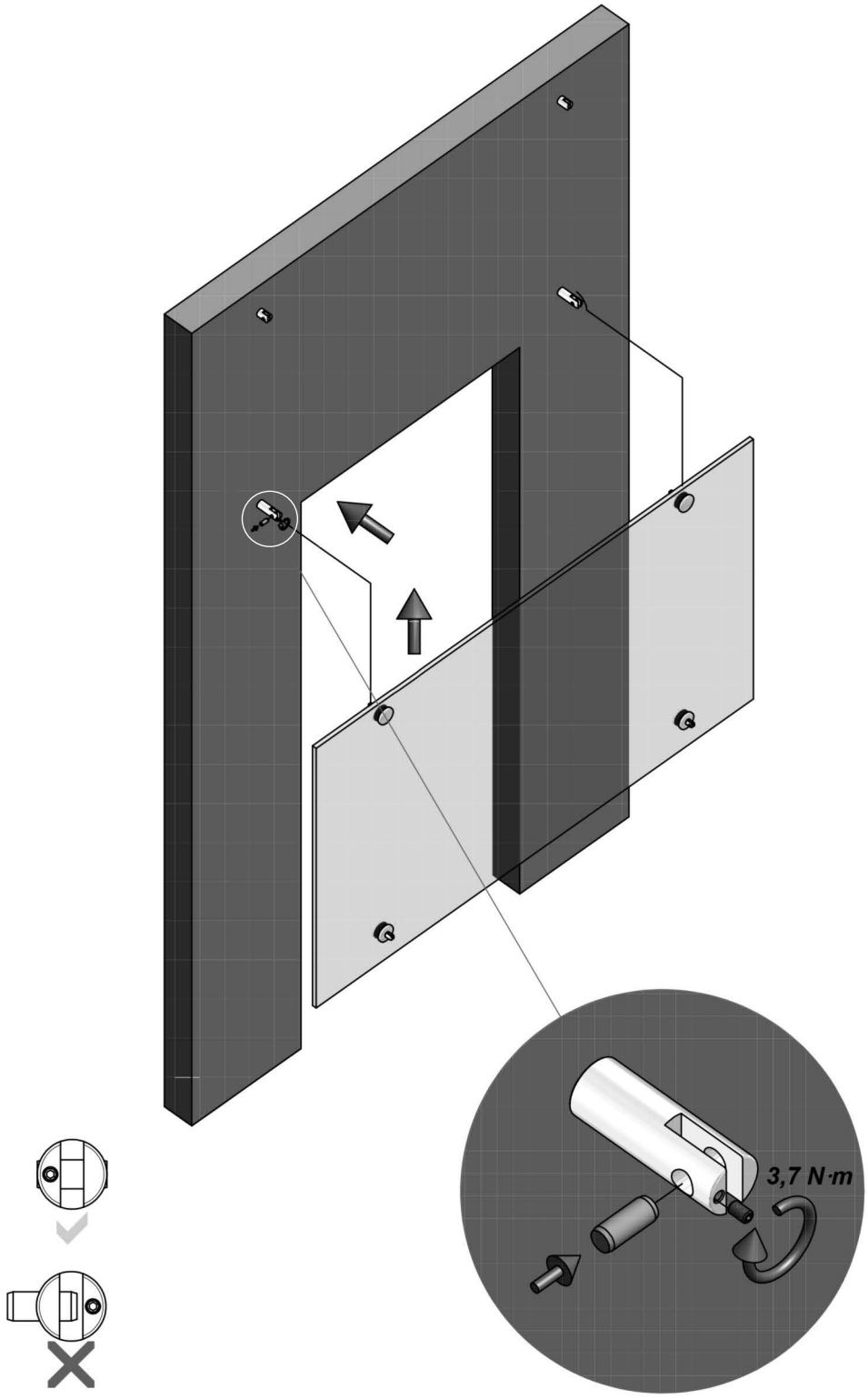

Einhängen der Zugstangen

Hängen Sie die Zugstangen in die oberen Wandbefestigungen.

Achten Sie bitte darauf, dass die Zugstangen nicht an das Glas anschlagen!

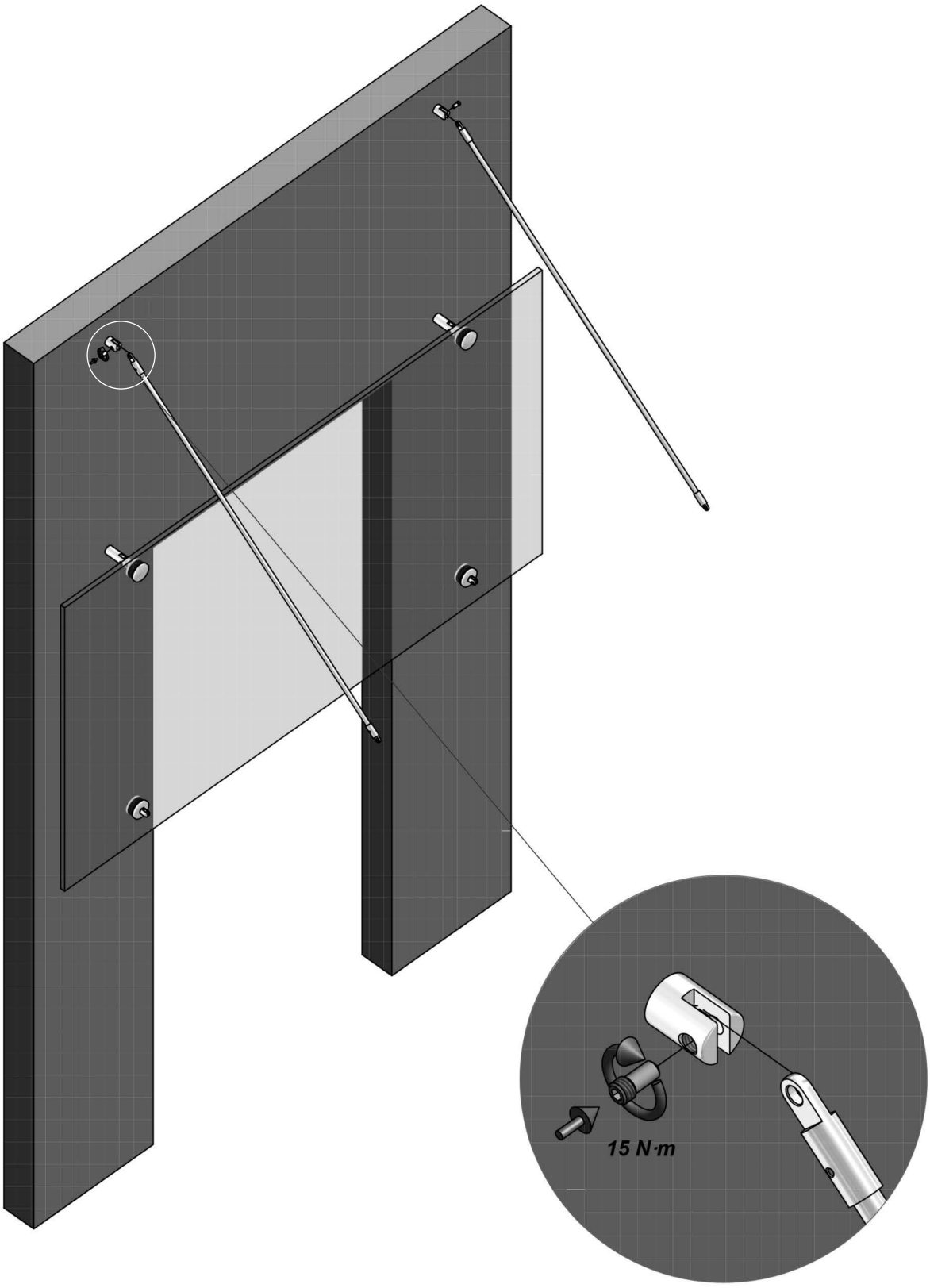

Montage der vorderen Punkthalter mit der Zugstange

Hochschwenken des Vordaches und Einhängen der unteren Zugstangenösen in die Gabeln der Glasplattenhalter. Bitte beim Hochschwenken der Glasscheibe die Zugstangen hochhalten, damit das Glas nicht an den Ösen der Zugstangen anstösst.

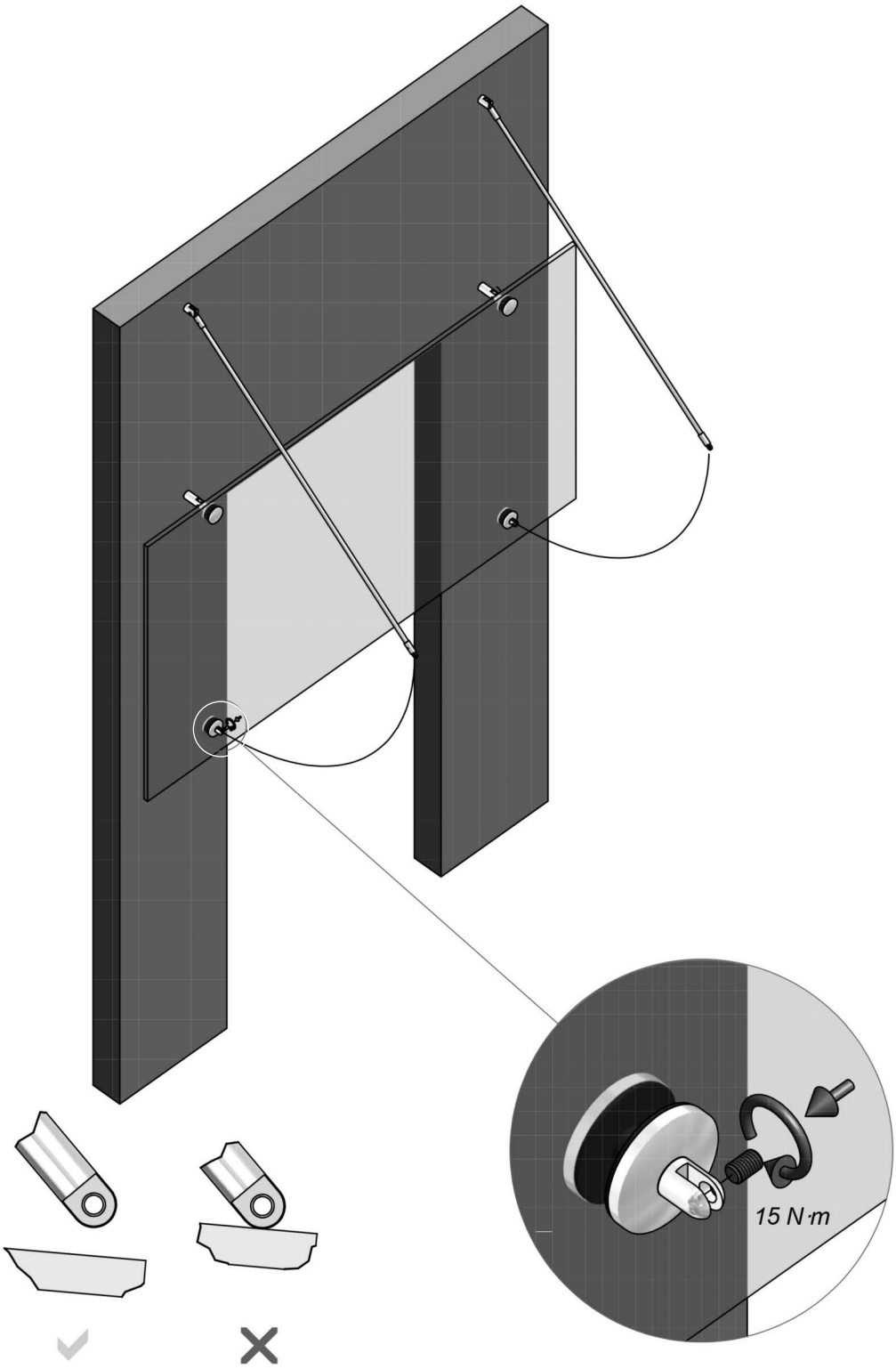

Einstellen der Zugstangen

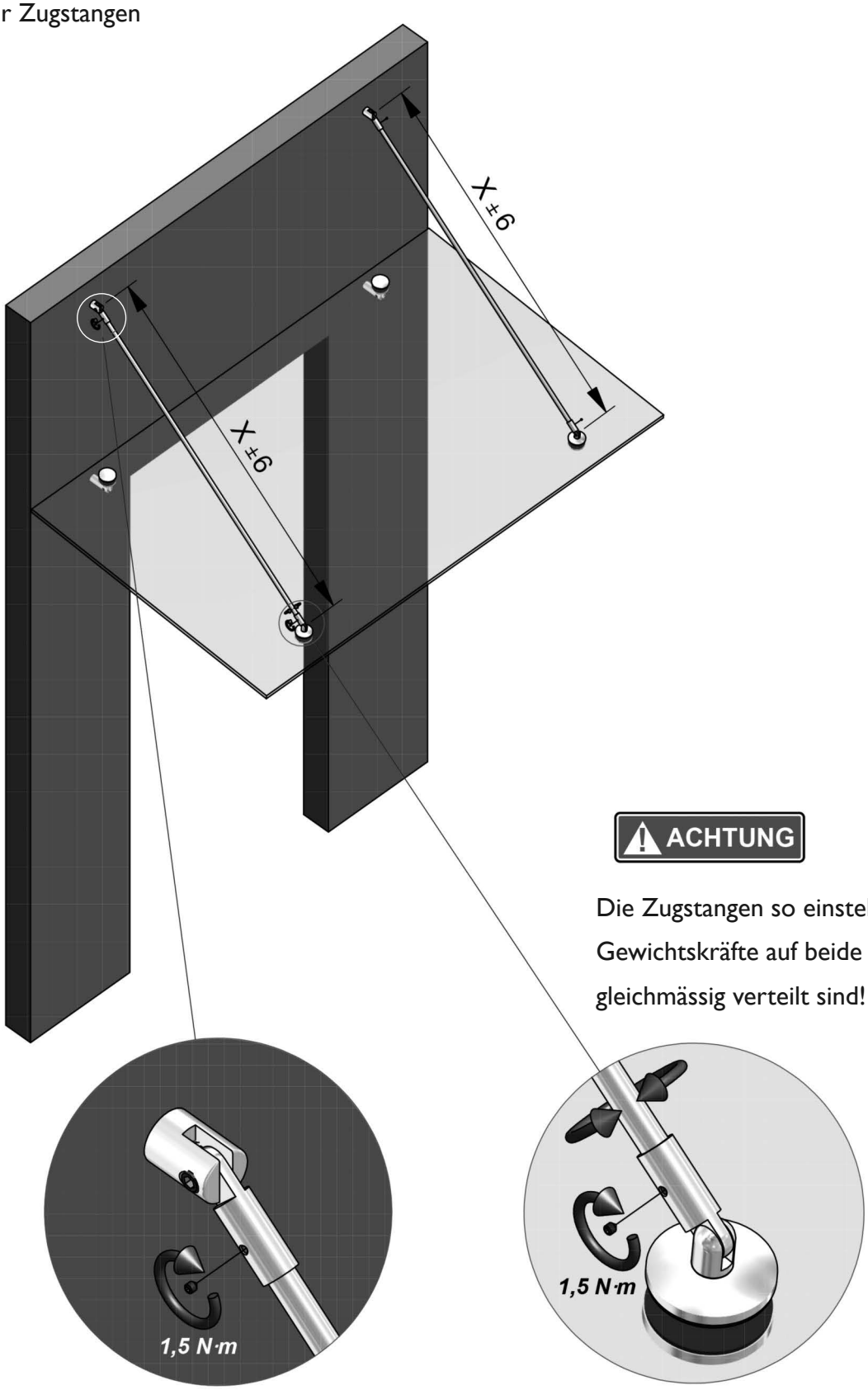


**ACHTUNG**

Die Zugstangen so einstellen, dass die Gewichtskräfte auf beide Zugstangen gleichmässig verteilt sind!

Achtung: Auch Edelstahl muss regelmäßig gepflegt werden. Bitte verwenden sie ein geeignetes Pflege-/Reinigungsmittel um Ihr Edelstahlvordach langfristig zu schützen.