VETRO.se®

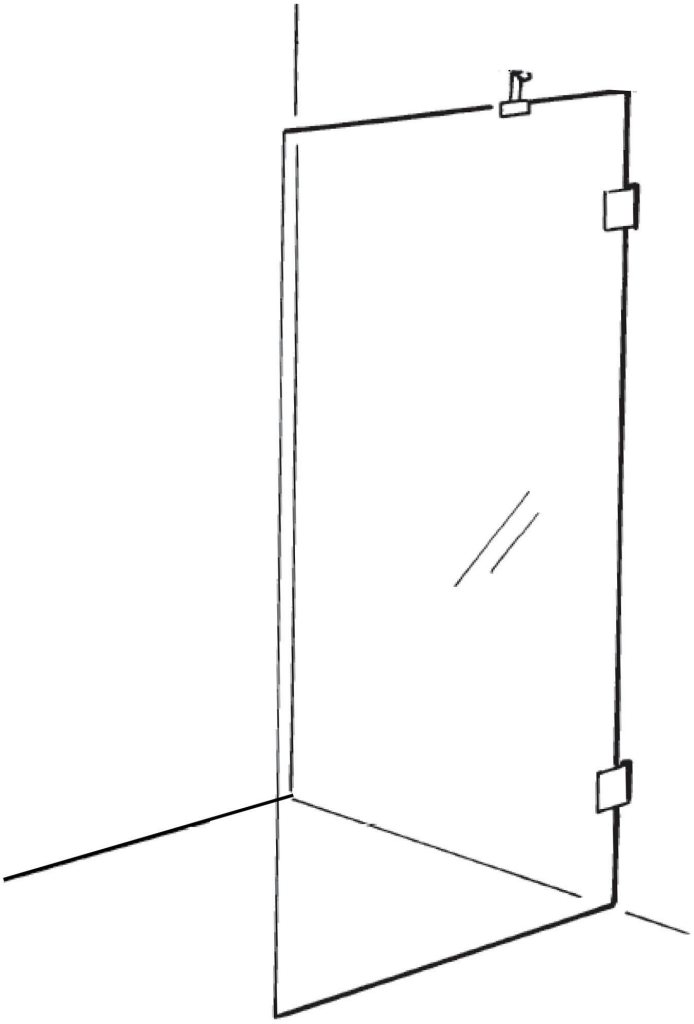

# Rio

## World Collection

## SE *Monteringsinstruktion*

EN *Assembly Instruction* DE *Montageanleitung* FR *Instructions d'assemblage*

MADE IN SWEDEN

## SE Tack för att Du har valt en duschlösning från Vetro

Med denna beskrivning vill vi ge dig information och tips om hur du enklast monterar din duschmiljö. Studera beskrivningen noggrant innan du börjar monteringen, samt kontrollera att alla delar är med.

Viktigt om Vetros duschmiljöer: **samtliga mått är beräknade från utsida väggfästen.**

När man använder gångjärnsfästen till dörrarna måste dessa anpassas efter den valda glastjockleken. Vid Farfalla-fästen byter man ut skruvarna som klämmer ihop fästet. Vid Flamea- eller Pontere fästen byter man ut gummit som sitter mot glaset.

Börja alltid med montering av det fasta glaset. Om man inte valt till ett golvfäste, använder man de medföljande silikonlisterna mellan fast glas och golv. När alla glas är fixerade tätar man med silikon under glaset. Tänk på att aldrig ställa glaset direkt mot golv då det finns risk att det går sönder.

Det kan skilja i höjd mellan glasen om du har en fast del och en dörr, tänk då på att glasen alltid skall linjera i överkant.

Använd endast rengöringsmaterial som är anpassat för glas. Använd inte rengöringsmedel med slipande effekt eller svampar med slipdynor som kan ge upphov till skador på materialet.

## EN Thank you for choosing a shower solution from Vetro

In this description, we want to give you information and tips on how to best install your shower environment. Study the description carefully before beginning installation and check that all parts are included.

Important information about Vetro shower environments: **all measurements are calculated from the outer side of the wall brackets**.

When using the hinge brackets for the doors, they must be adjusted to the selected glass thickness. For Farfalla brackets, the screws that clamp the bracket together are changed. For Flamea or Pontere brackets, the rubber that sits against the glass is changed.

Always start with installation of the fixed glass. If a floor bracket option has not been chosen, the accompanying silicone seals are used between fixed glass and floor. When all the glass is fixed, seal with silicone under the glass. Remember never to place the glass directly on the floor, as there is a risk that it will break.

There may be a difference in height between the glass, if you have a fixed part, and a door, in which case remember that the glass should always be aligned at the top edge.

Only use cleaning materials suitable for glass. Do not use abrasive cleaning materials or sponges with abrasive pads which may lead to damage to the material.

## DE Vielen Dank, dass Sie sich für eine Duschlösung von Vetro entschieden haben

Diese Beschreibung enthält Informationen und Tipps, wie Sie Ihre Duscheinrichtung am einfachsten montieren können. Lesen Sie die Beschreibung bitte genau durch, bevor Sie mit der Montage beginnen, und kontrollieren Sie, ob alle Teile vorhanden sind.

Wichtig für Vetros Duscheinrichtungen: **sämtliche Maße sind ab der Außenseite der Wandbeschläge berechnet.**

Verwendet man für die Türen Scharnierbeschläge, müssen diese an die Glasdicke angepasst werden. Bei Beschlägen vom Typ Farfalla tauscht man die Schrauben aus, die den Beschlag zusammendrücken. Bei Beschlägen vom Typ Flamea oder Pontere tauscht man den Gummi aus, der sich auf der Glasseite befindet.

Beginnen Sie immer mit der Montage der festen Glasscheibe. Hat man keinen Bodenbeschlag gewählt, benutzt man die mitgelieferten Silikonleisten zwischen dem festen Glas und dem Boden. Wenn alle Glasteile fixiert sind, dichtet man unter dem Glas mit Silikon ab. Denken Sie daran, das Glas nie direkt auf den Boden zu stellen, da sonst das Risiko besteht, dass es kaputtgeht.

Die Höhe der Glasteile kann unterschiedlich sein, wenn Sie ein festes Teil und eine Tür gewählt haben. Vergessen Sie in diesem Fall nicht, dass sich die Oberkante aller Glasteile auf einer Höhe befinden muss.

Verwenden Sie nur Reinigungsmittel, die für Glas vorgesehen sind. Verwenden Sie keine Reinigungsmittel mit Schleifeffekt oder Schwämme mit Scheuervlies, die das Material beschädigen können.

## FR Nous vous remercions d'avoir choisi une solution de douche Vetro

Grâce à cette description  nous vous fournissons les informations nécessaires et les conseils utiles pour monter votre espace de douche le plus facilement possible. Étudiez la description attentivement avant de commencer l'installation et vérifiez que toutes les pièces ont bien été fournies.

Important au sujet des espaces de douche Vetro: **toutes les mesures sont calculées à partir de l'extérieur des fixations des parois**

Quand les fixations à charnière sont utilisées sur les portes, celles-ci doivent être adaptées à l'épaisseur de verre choisie. Pour les fixations Farfalla, remplacer les vis qui serrent la fixation. Pour les fixations Flamea ou Pontere, remplacer le caoutchouc qui se trouve contre la paroi en verre.

Toujours commencer avec l'installation de la paroi en verre fixe. Si vous n'avez pas choisi une fixation au sol, il faut utiliser les profilés de silicone fournis entre le verre fixe et le sol. Lorsque toutes les parois en verre sont fixées, appliquer des joints de silicone en dessous du verre. Penser à ne jamais mettre le verre directement sur le sol car il pourrait se briser.

Il peut y avoir une différence de hauteur entre les parois si vous avez une partie fixe et une porte. Noter que les parois en verre doivent toujours être alignées au niveau du bord supérieur.

Utiliser uniquement des articles de nettoyage qui conviennent pour le verre. Ne pas utiliser de produits de nettoyage à effet abrasif ou des éponges dotées d'une face abrasive, car cela pourrait endommager le matériel.

## *Rio*

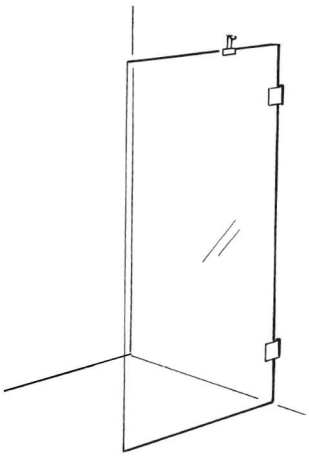

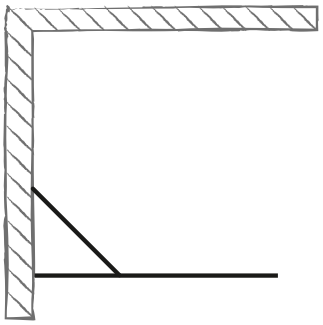

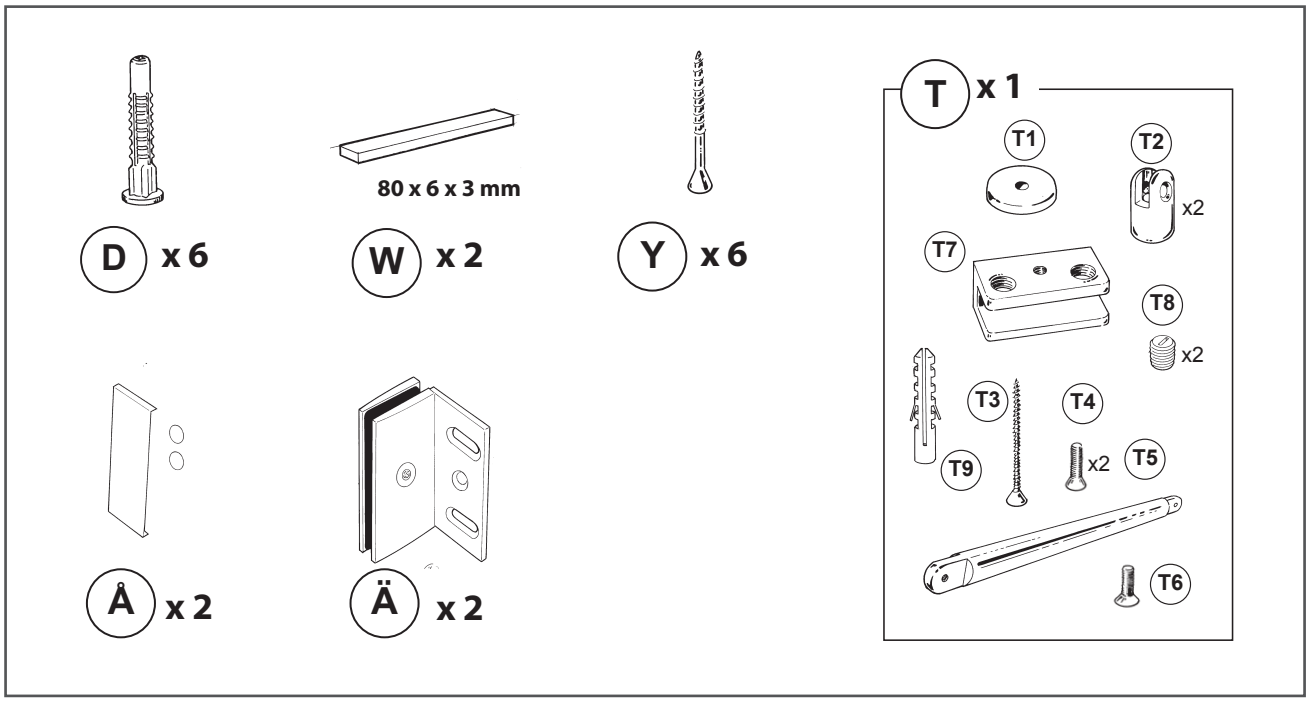
D x 6
80 x 6 x 3 mm
W x 2
Y x 6
T x 1
T1
T2
x2
T7
T8
x2
T3
T4
T9
x2
T5
T6
Å x 2
Ä x 2

## 1.

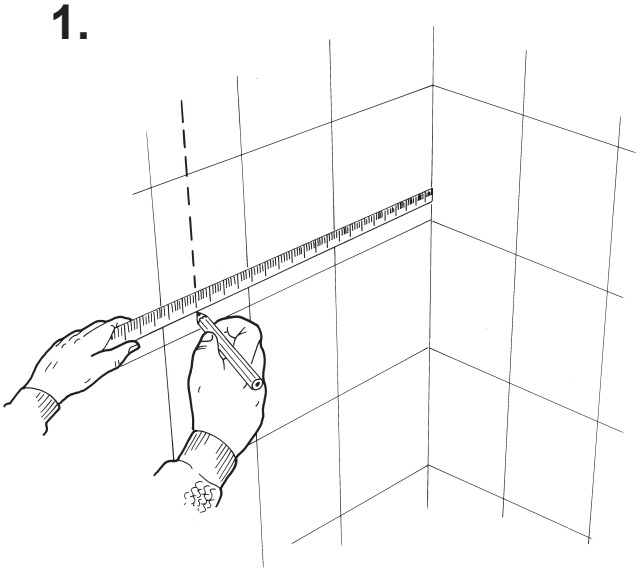

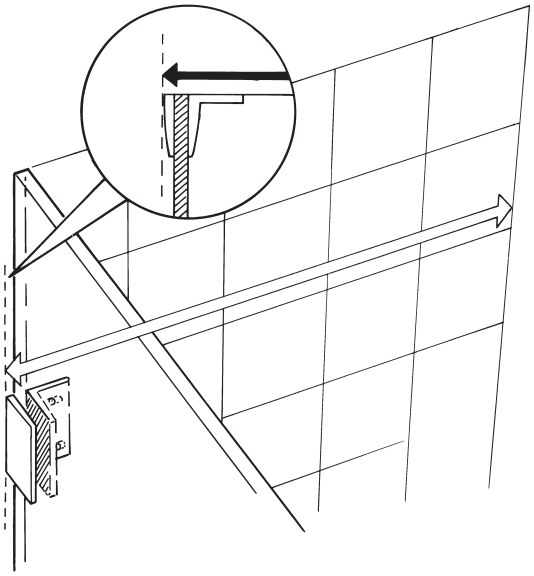

# 2.

**Note!**
Standard dimensions 250 mm

**Achtung!**
Standardmaß 250 mm

**Notez!**
Mesures standard 250 mm

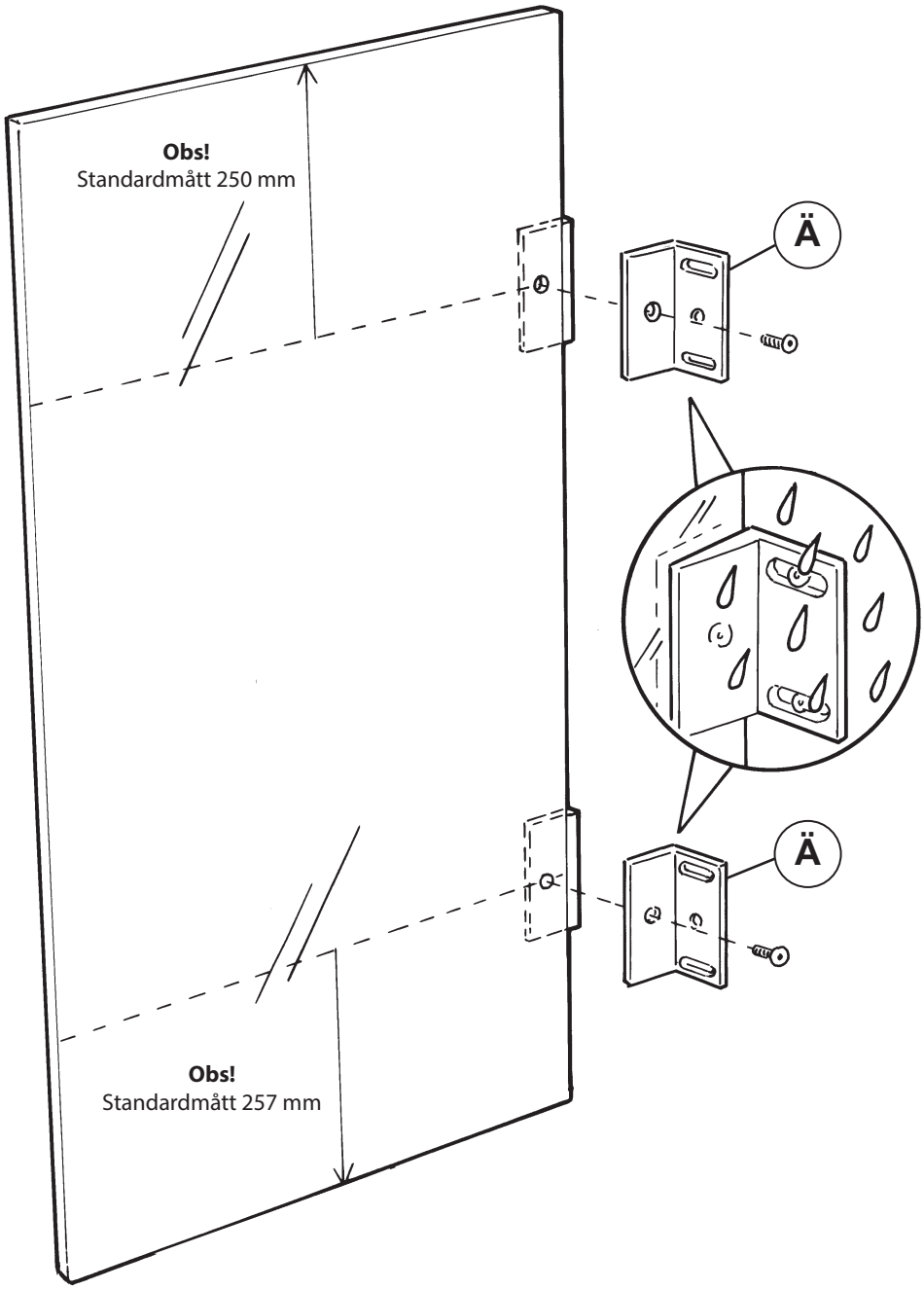


**Note!**
Standard dimensions 257 mm

**Achtung!**
Standardmaß 257 mm

**Notez!**
Mesures standard 257 mm

## 3.

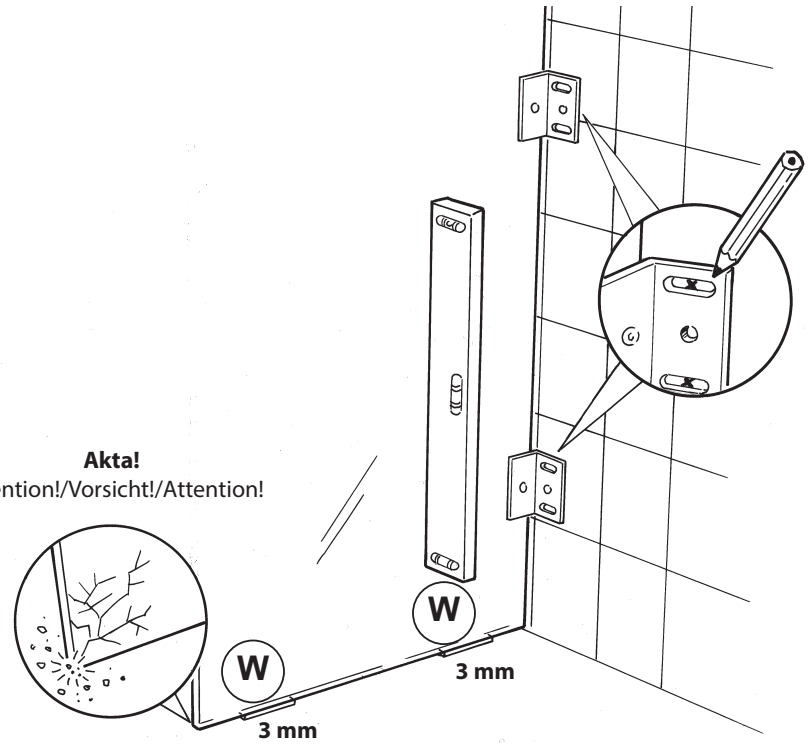


**Akta!**
Attention!/Vorsicht!/Attention!

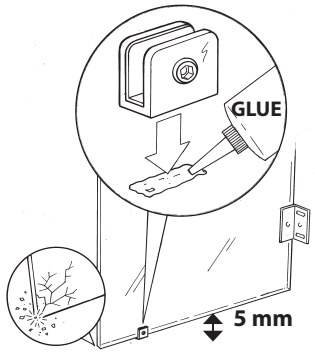


**Tillval PG1210**
Option/Optionale Ausstattung/Options

## 4.

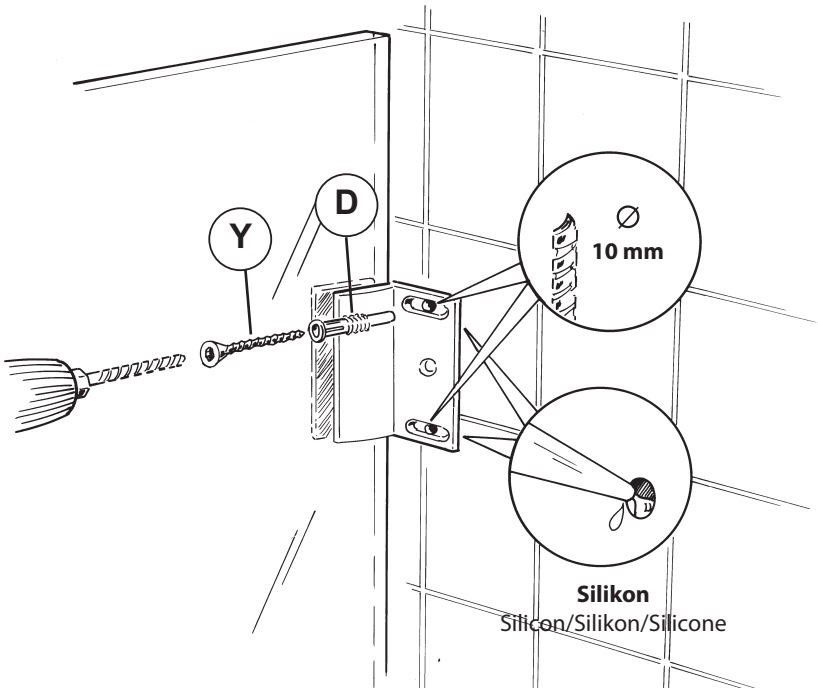


**Silikon**
Silicon/Silikon/Silicone

**5.**

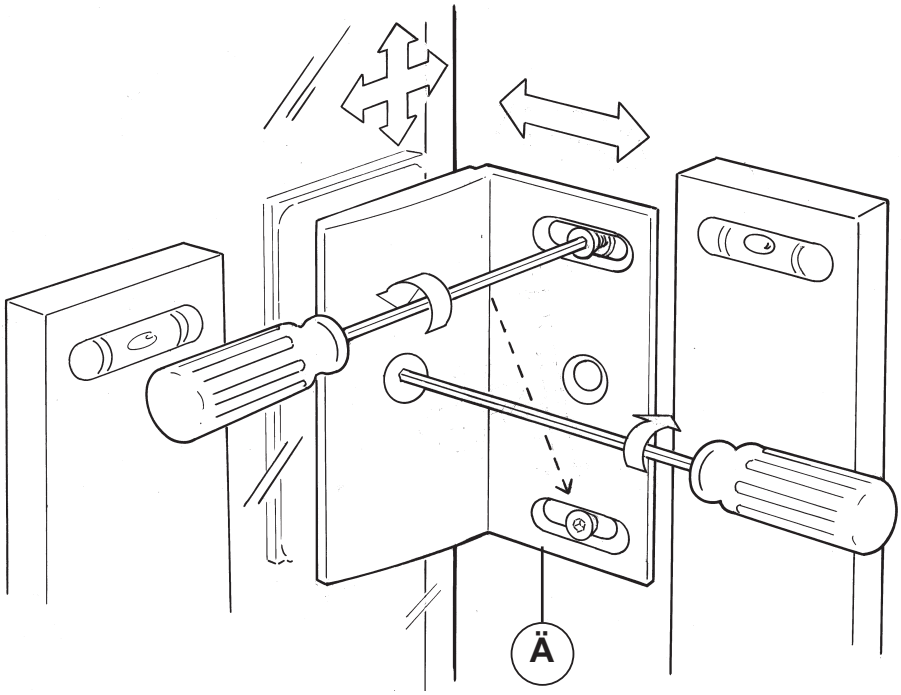


**6.**

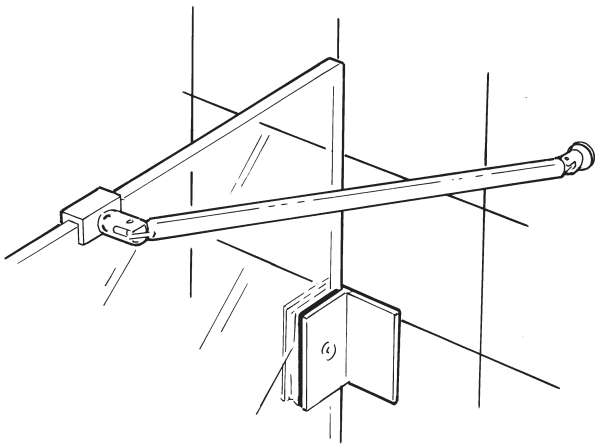

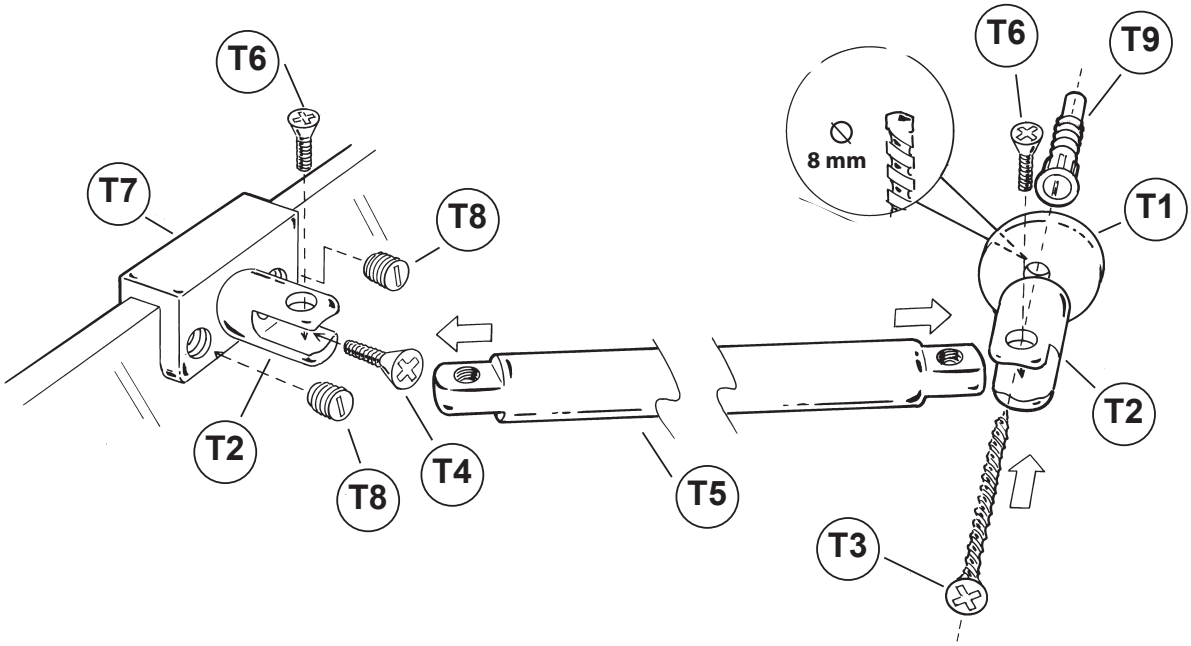

## 7.

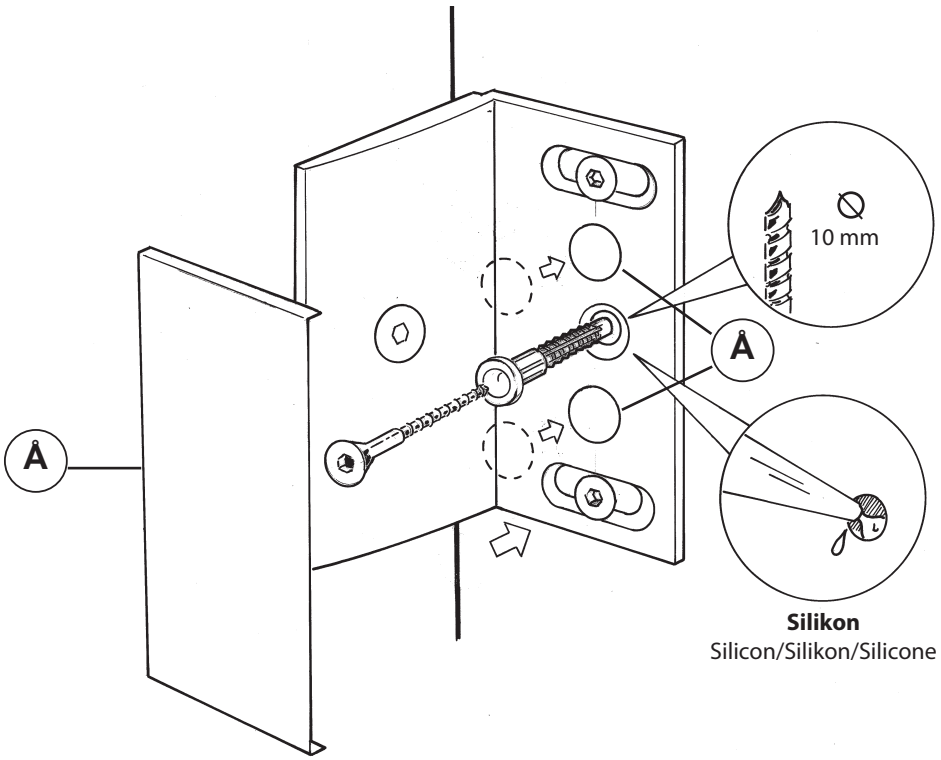


**Silikon**
Silicon/Silikon/Silicone

## 8.

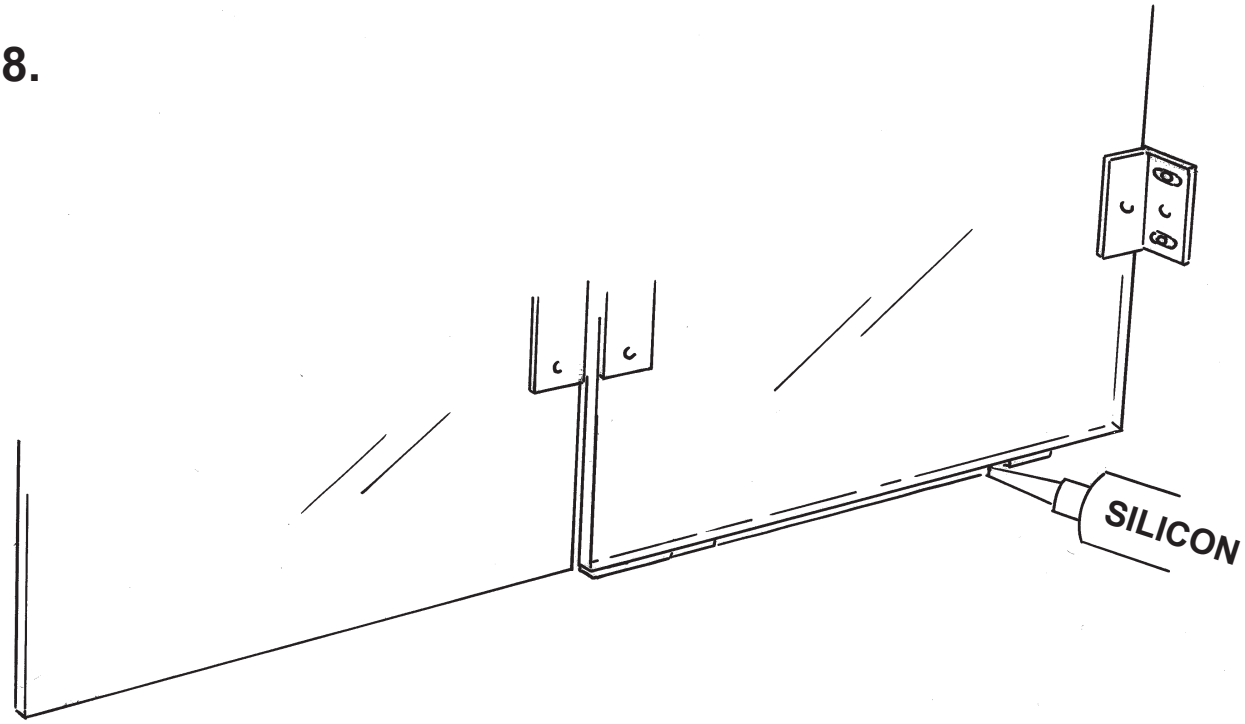


**Tillval**
Option/ Optionale Ausstattung/ Options

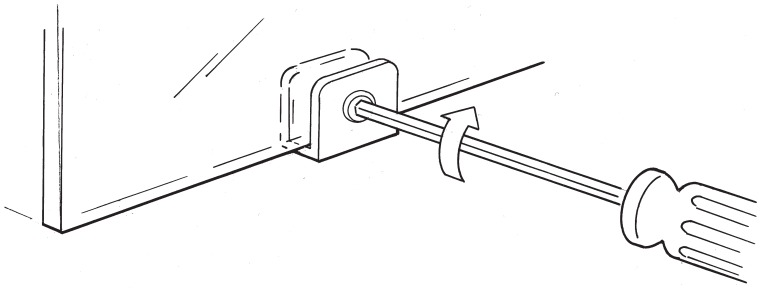

**Vetro Group AB**

Kvistvägen 2, 43348 Partille, Sverige
tel. 031 461800 fax. 031 461804
www.vetro.se

MADE IN SWEDEN